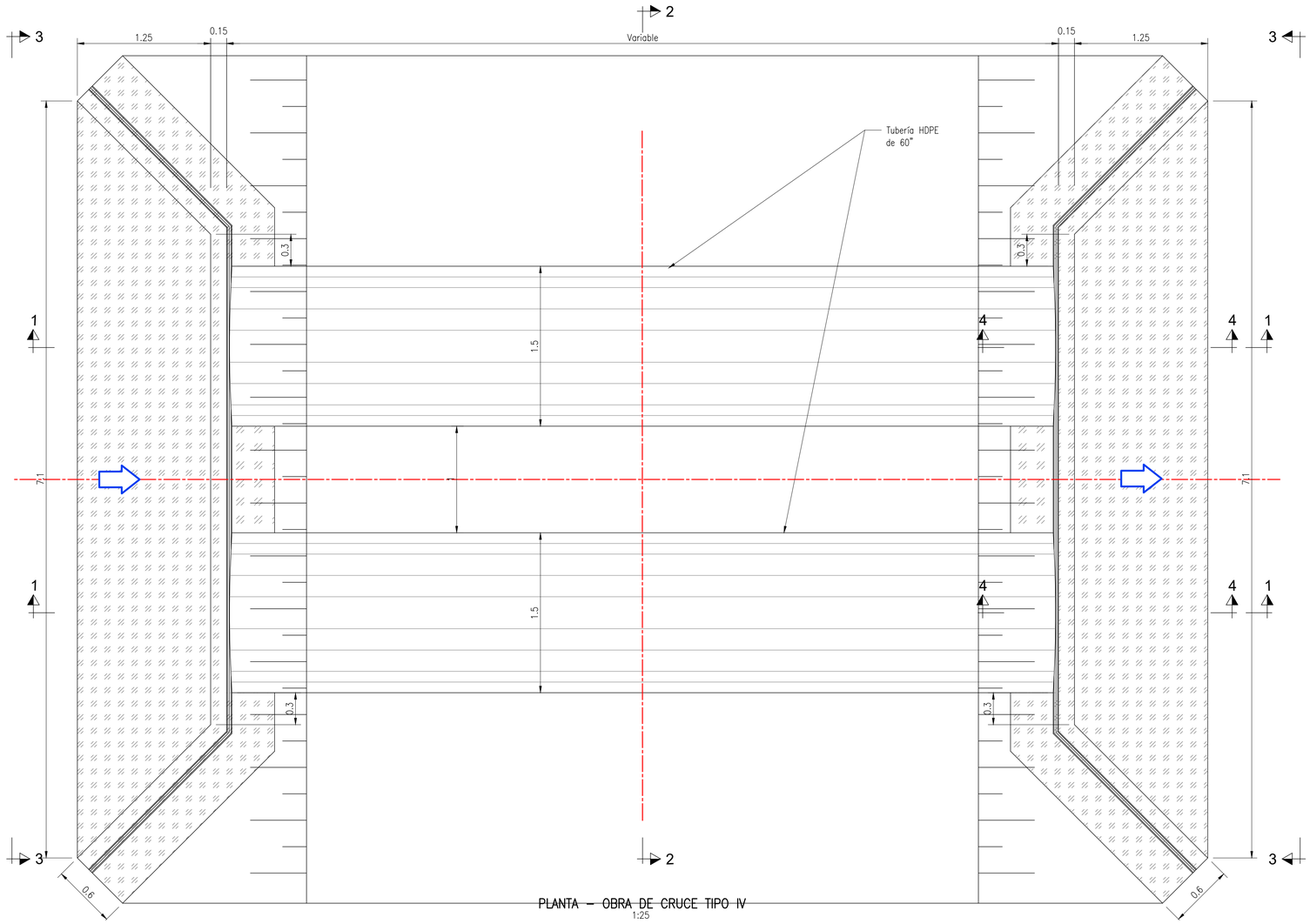

PLANTA – OBRA DE CRUCE TIPO IV
1:25

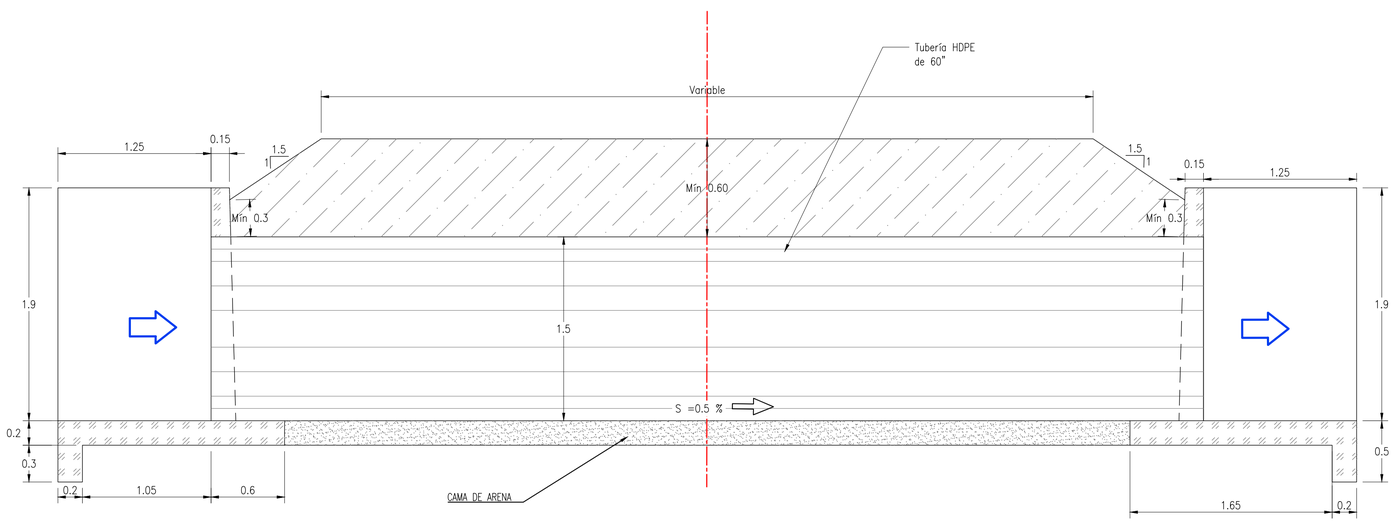

PERFIL – OBRA DE CRUCE TIPO IV
SECCIÓN 1 – 1
1:25

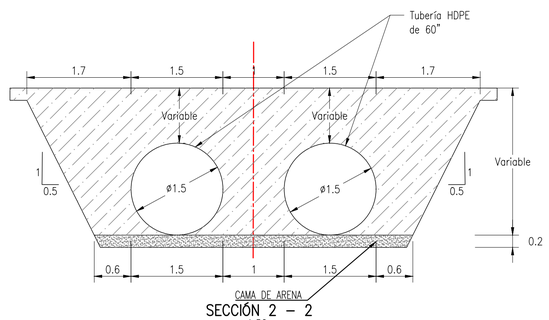

SECCIÓN 2 – 2
1:50

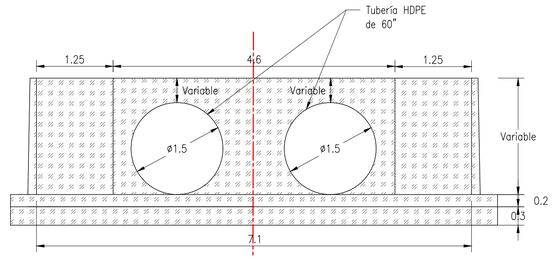

SECCIÓN 3 – 3
1:50

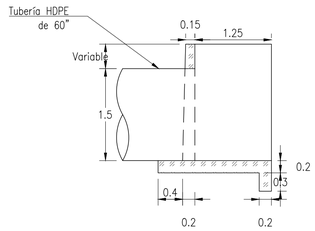

SECCIÓN 4 – 4
1:50

LEYENDA	
SIMBOLOGIA	DESCRIPCIÓN
— — —	EJE DE LA INTERFERENCIA
	TALUD
Rc	RELLENO COMPACTADO
	CAMA DE ARENA
	MAMPOSTERÍA
⇨	SENTIDO DEL FLUJO

CODIGO	ACCESO	PROPUESTA	DIAMETRO (D)	SECCION TIPO
OC-15	PE-1NF-C8.1	Tuberia HDPE de 2 ojos de 60"	2 ojos de 60"	TIPO IV
OC-18	PE-1NF-C9.4	Tuberia HDPE de 2 ojos de 60"	2 ojos de 60"	TIPO IV
OC-20	PE-1NF-C7.1	Tuberia HDPE de 2 ojos de 60"	2 ojos de 60"	TIPO IV

ANIN
REVISIÓN DE DOCUMENTOS TÉCNICOS
☐ A. ACEPTADO
☐ B. ACEPTADO CON COMENTARIOS
☐ C. RECHAZADO
FIRMA FECHA

UBICACIÓN

ESCALA GRÁFICA

REV N°	FECHA	DESCRIPCIÓN DE LA REVISIÓN	REVISADO	DIRECTOR
.	.	.	.	.
.	.	.	.	.
.	.	.	.	.
.	.	.	.	.
.	.	.	.	.
C01	05.2024	EMITIDO PARA CONSTRUCCIÓN	J.S.M.	R.E.

	FECHA	FIRMA
DISEÑO: Ing. Alberto Alarcón	07.05.2024	
DIBUJO: Edgar Mamani	07.05.2024	
REVISIÓN y APROBACIÓN DE DISEÑO: Ing. Jorge Santa Marina	07.05.2024	
APROBACIÓN: Ing. Jose Luis Oblitas	07.05.2024	
DIRECTOR DE PROYECTO: Ing. Ricardo Echegaray	07.05.2024	

OHLA Perú
TRESSAN
PERÚ Presidencia del Consejo de Ministros
ANIN AUTORIDAD NACIONAL DE INFRAESTRUCTURA

SOLUCIONES INTEGRALES ENTREGA DE LAS DEFENSAS RIBEREÑAS RÍO CHICAMA Y RÍO VIRÚ - LA LIBERTAD (PAQUETE 9R-06)

PLANO
DETALLE
OBRAS DE CRUCE
TIPO IV

ESPECIALIDAD :
CIVIL

USO :
501-DEFENSAS RIVEREÑAS-PARTE 1
RIO CHICAMA

ZONA :
CHICAMA-CHICAMA-LA LIBERTAD

ESCALA :	FECHA :	REV :
INDICADA	07.05.2024	C01

CÓDIGO DEL PLANO :
400195-OHL001-501-XX-DR-CV-001952

D:\PROYECTO QUEBRADAS_OHL\PROYECTO CHICAMA\2024.04.29 PLANOS PARA CONSTRUCCION C01\VOL 03-PLANOS\III-6-DETALLES DE CONSTRUCCIÓN\2.3.6.3. PLANO DE CRUCES DE ACCESO\DWG\400195-OHL001-501-XX-DR-CV-001850-001951 AL 001952.DWG